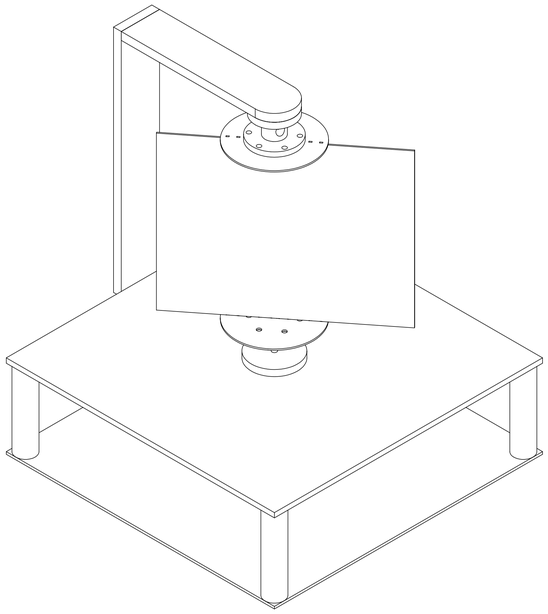

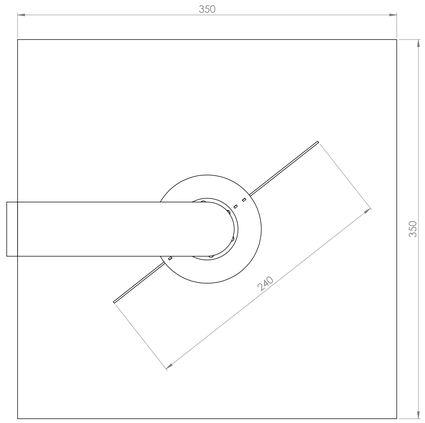

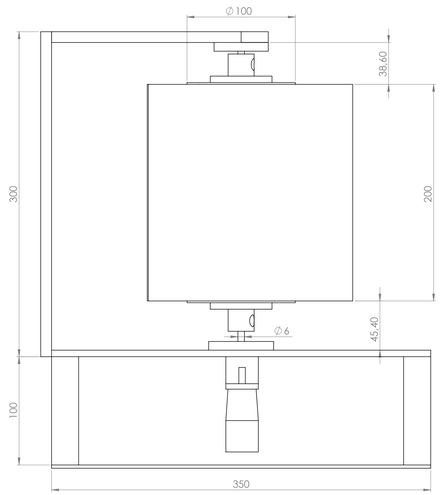

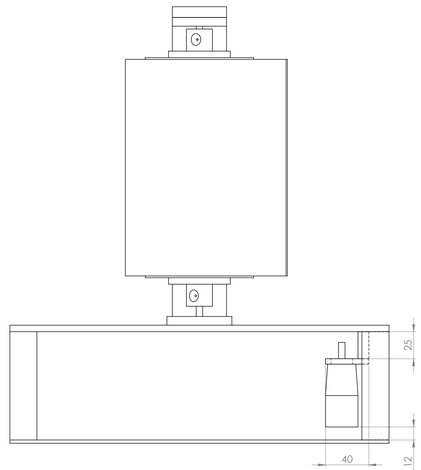

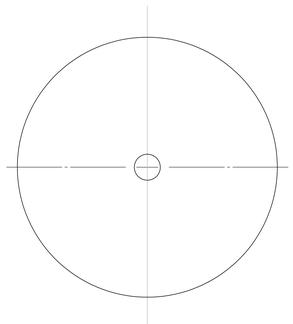

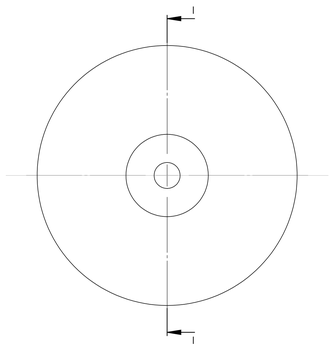

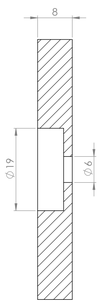

COUPE I-I
ECHELLE 2 : 1

SAUF INDICATION CONTRAIRE: LES COTES SONT EN MILLIMETRES LES ANGLES SONT EN TOLERANCES: LINEAIRES: ANGULAIRES:	FINISH:		CASSER LES ANGLES VIFS	NE PAS CHANGER L'ECHELLE	REVISION
	NOM	SIGNATURE	DATE	TITRE:	
AUTEUR:					
VERIF.					
APPR.					
PAR.					
QUAL.			MATERIAU:	NO. DE PLAN: SpiROSE	A0
			MASSE:	ECHELLE 1:2	FEUILLE 1 SUR 1